F.A. / F.H.

Purgimeter with Differential Pressure Reducer

ssFAFH - 01.2001

APPLICAZIONI

I misuratori di purga di tipo F.A. (ad aria) e F.H. (ad acqua) sono largamente accettati nell'ambiente industriale per risolvere economicamente i problemi di misure di livello, portata e densità.
Fig.1 - Misura di portata con purghe
Fig. 2 - Misura di densità
Fig. 3 - Misura di livello con sonda a gorgogliamento

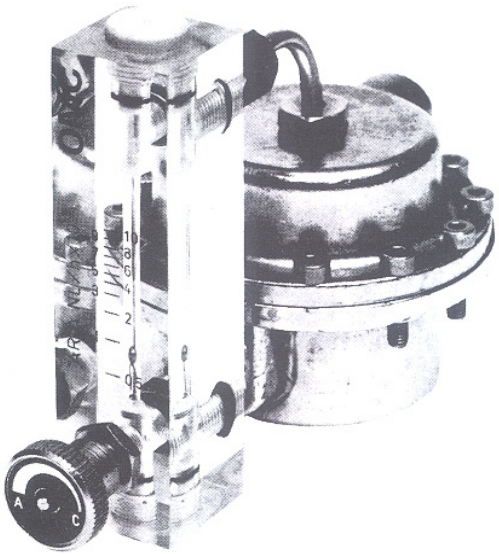

APPLICATION

The purgemeters series F.A. (air supply) and F.H. (water supply) find wide industrial application for the economic solution of level, flow and density measurement problems.
Fig.1 - Flow measure with purge
Fig. 2 - Density measure
Fig. 3 - Level measure with bubbling bulb

CARATTERISTICHE COSTRUTTIVE

Corpo in plexiglas resistente alle usuali atmosfere ed ai fluidi di purga.
Galleggiante in acciaio INOX AISI 316.
Esecuzione di tenuta ad anelli tipo "OR" in NBR o Viton con tappi in PVC.
Valvola a spillo in acciaio INOX AISI 316 incorporata e facilmente smontabile.
Riduttore di pressione differenziale in ottone cromato o in acciaio INOX AISI 316, per mantenere costante la portata letta sul flussimetro al variare della contropressione.

MATERIALS

Plexiglas body resistent to normal atmospheres and to purge fluids.
AISI 316 stainless steel float.
O-Rings in NBR or Viton rubber with PVC plugs.
AISI 316 stainless steel needle valve integrated and easily demountable.
Differential pressure reducer in chromium brass or in AISI 316 stainless steel. It maintains flow value steady when counterpressure varies.

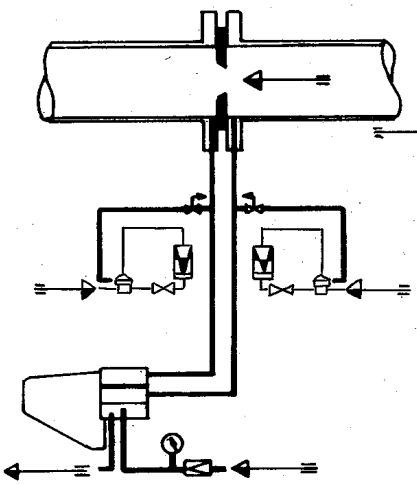

Fig. 1

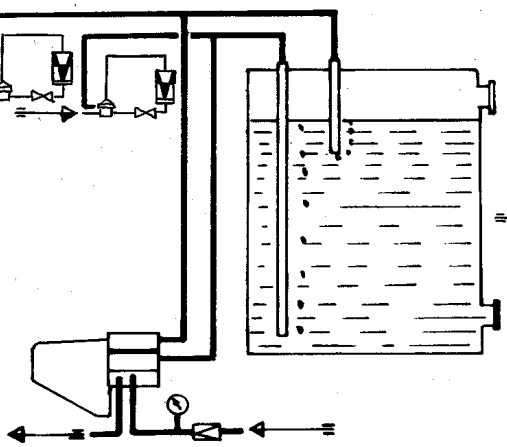

Fig. 2

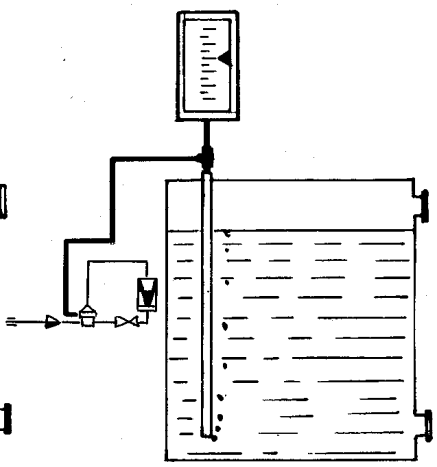

Fig. 3

Our products are manufactured under ISO-9001 Quality Assurance System, approved by CSQ. Certified under nr.9190.OMC2 - **FIRST ISSUE 1994/08/04**

DATI TECNICI - TECHNICAL DATA

Capacità Delivery	da 2 a 20 l/h di acqua - da 100 a 600 Nl/h di aria from 2 to 20 l/h of water - from 100 to 600 Nl/h of air
Precisione Accuracy	≤ 5%
Pressione massima Max. Pressure	7 bar
Temperatura di impiego OperatingTtemperature	50°C
Scala Range	40 mm

MODELLI DISPONIBILI - OPTIONS

MODELLO - TYPE	TIPO AD ARIA - AIR OPTIONS	TIPO AD ACQUA - WATER OPTIONS
F.A.1	100 Nl/h	2 l/h
F.A.2	5 Nl/min	0,15 l/min
F.A.3	10 Nl/min	20 l/h

DIMENSIONI DI INGOMBRO - OVERALL DIMENSIONS

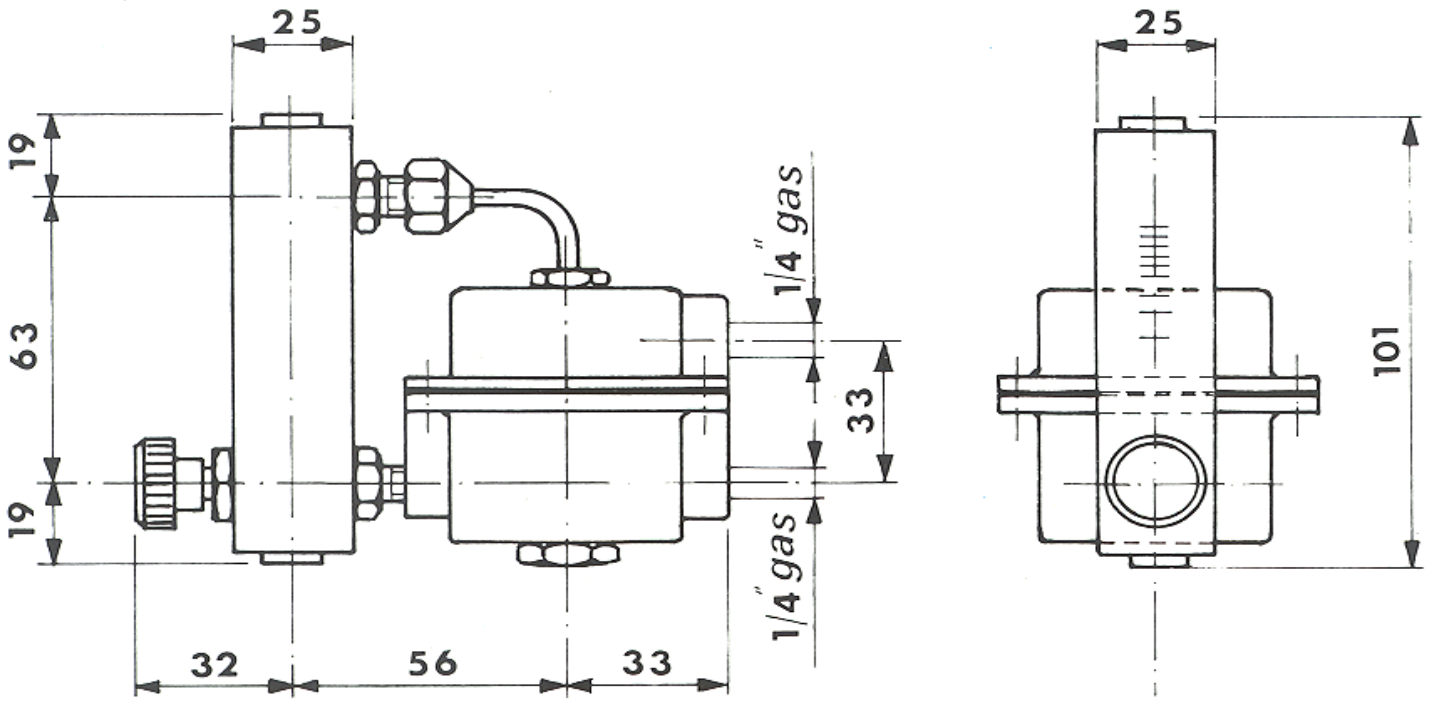

OMC s.r.l.
Via Galileo Galilei, 18 - 20060 - Cassina de Pecchi (MI) - ITALY
Tel.: (+39) 02.95.28.468 - Fax: (+39) 02.95.21.495 - info@omcsrl.com